Detail Smart Meter Elster AS3000
Anschluss Relais Board

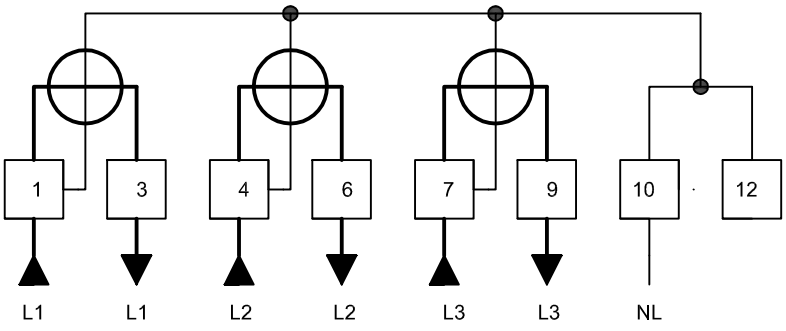

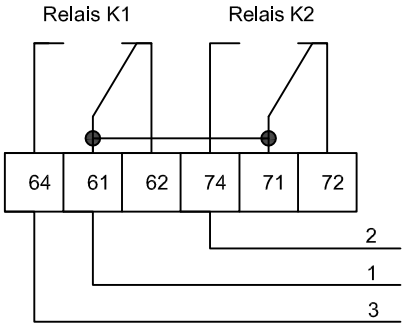

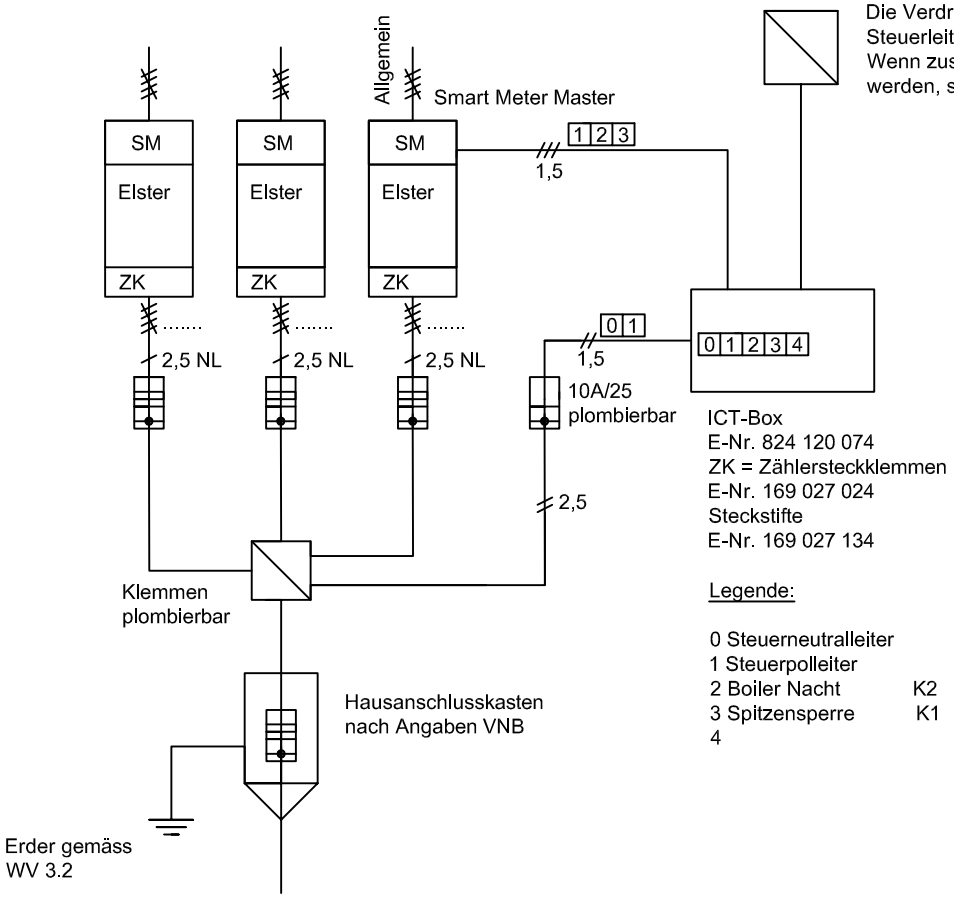

Die Verdrahtung der abgehenden Steuerleiter kann ab der ICT-Box erfolgen. Wenn zusätzliche Klemmstellen erstellt werden, sind diese plombierbar auszuführen.

ICT-Box
E-Nr. 824 120 074
ZK = Zählersteckklemmen
E-Nr. 169 027 024
Steckstifte
E-Nr. 169 027 134

Legende:

0 Steuerneutralleiter
1 Steuerpolleiter
2 Boiler Nacht K2
3 Spitzensperre K1
4

Werkvorschriften WV 2022
Version 01.2022

Messung / ICT-Box

Elektrizitätsversorgung Kaltbrunn AG, Uznacherstrasse 4, 8722 Kaltbrunn